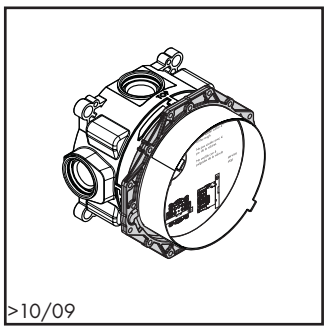

01850181

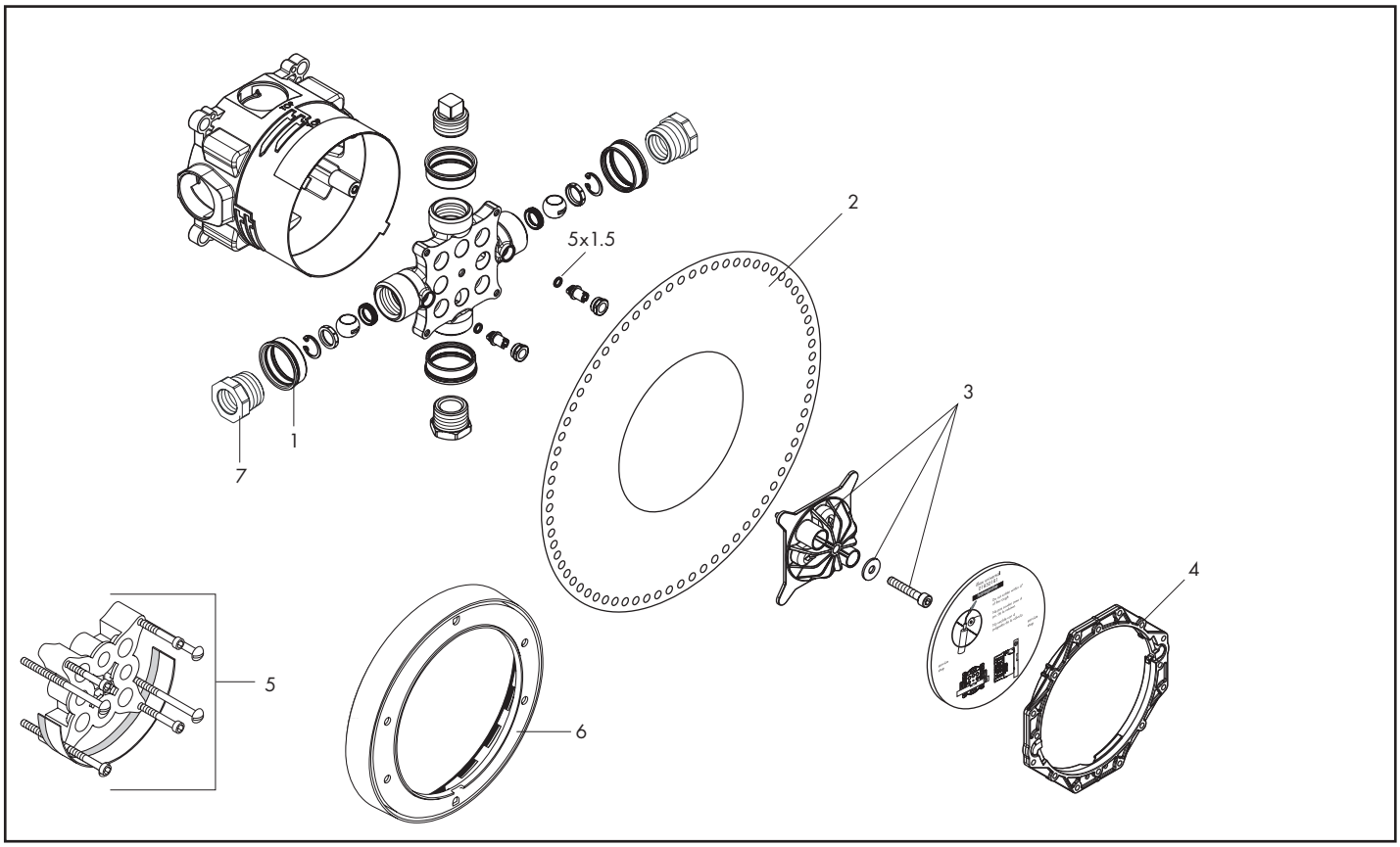

Pos.	Description	Description	Denominación	No./Nr./N°		PG
1	sealing ring	joint	junta	97739000	1	99
2	gasket	lamelle	tira impermeabilizante	96445000	1	99
3	flush unit	bloc d'essai	carcasa para purgar	98560001	1	99
4	fixing ring	anneau réparant	anillo que fija	98797000	1	99
5	extension	rallonge	prolongación	13595000	1	98
6	extension	rallonge	prolongación	13596xx0	1	98
7	½" adapter	nipple de réduction	reducción	97759001	1	99

xx = Please see page 12.1 for finish codes / *PG is for Chrome only. See the index for other finishes.
xx = Description des codes couleur page 12.1 / *PG concerne Chromé seulement. Pour les autres, voir dans la liste des réferences.
xx = Para el código de acabados ver página 12.1 / *La PG vale para Cromado solo. Ver el indice para las otras superficies.

Ecostat

Thermostatic mixing valve / Mitigeur thermostatique / Mezcladores termostáticos

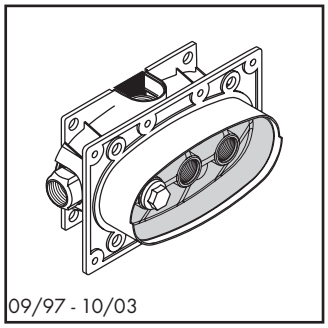

15373181 (½")

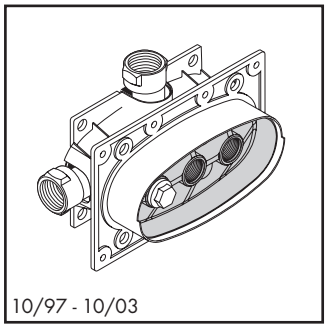

15374181 (¾")

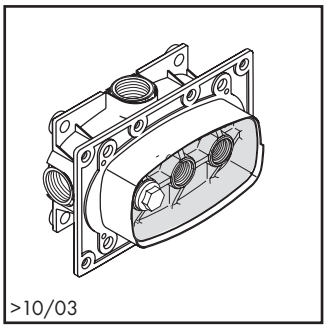

15373181 (½")

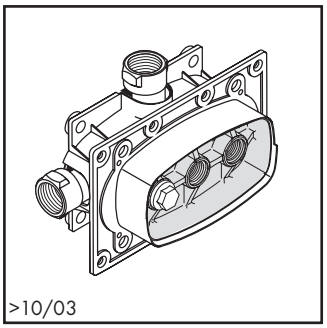

15374181 (¾")

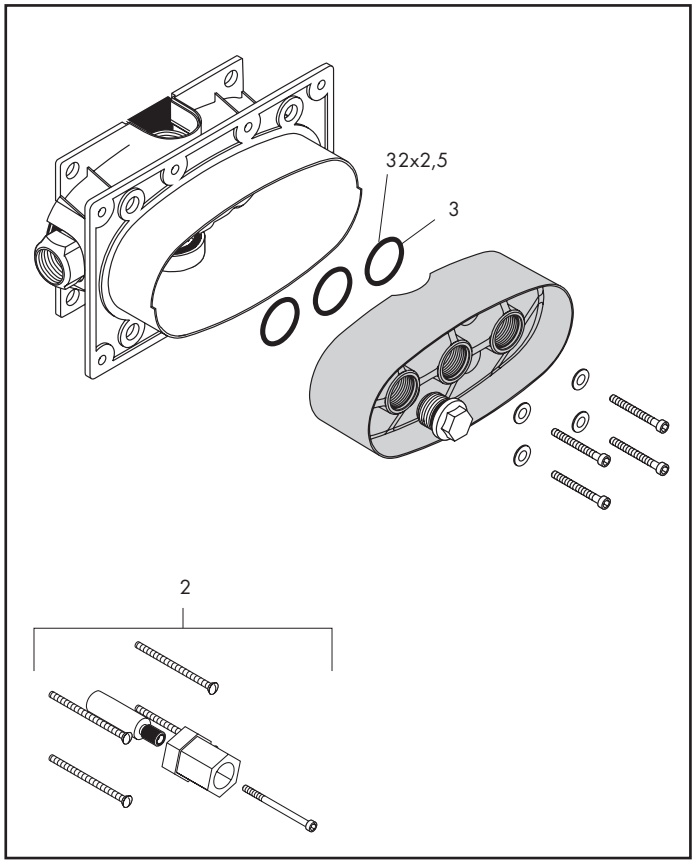

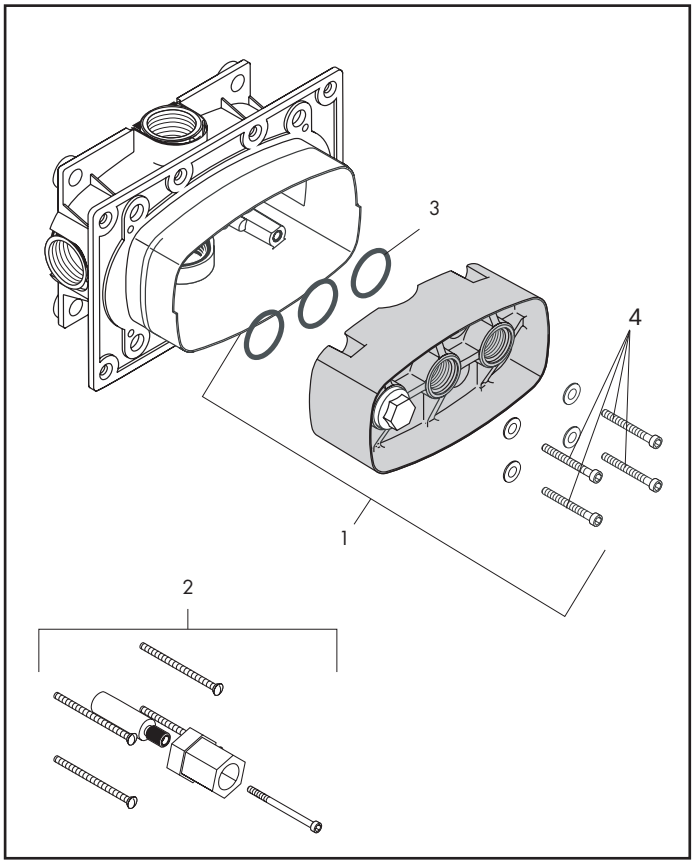

Pos.	Description	Description	Denominación	No./Nr./N°		PG
1	flushing unit complete	bloc d'essai	carcasa para purgar	95027000	1	11
2	extension set 1½"	rallonge 1½"	prolongación 1½"	92615000	1	98
3	sealing set	set de joint plat	junta	96364000	1	7
4	cylinder screw (4 pieces)	vis à tête cylindrique (4 pièces)	tornillo de cabeza cilíndrica (4 pieza)	97770000	set	2

xx = Please see page 12.1 for finish codes / *PG is for Chrome only. See the index for other finishes.
xx = Description des codes couleur page 12.1 / *PG concerne Chromé seulement. Pour les autres, voir dans la liste des réferences.
xx = Para el código de acabados ver página 12.1 / *La PG vale para Cromado solo. Ver el indice para las otras superficies.

Thermostatic mixing valve / Mitigeur thermostatique / Mezcladores termostáticos

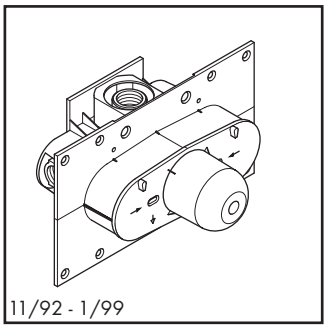

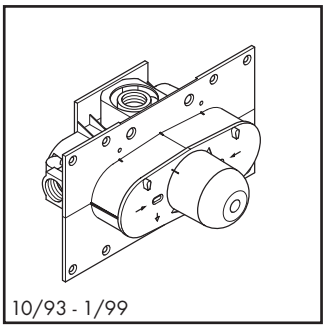

13373181 (½")

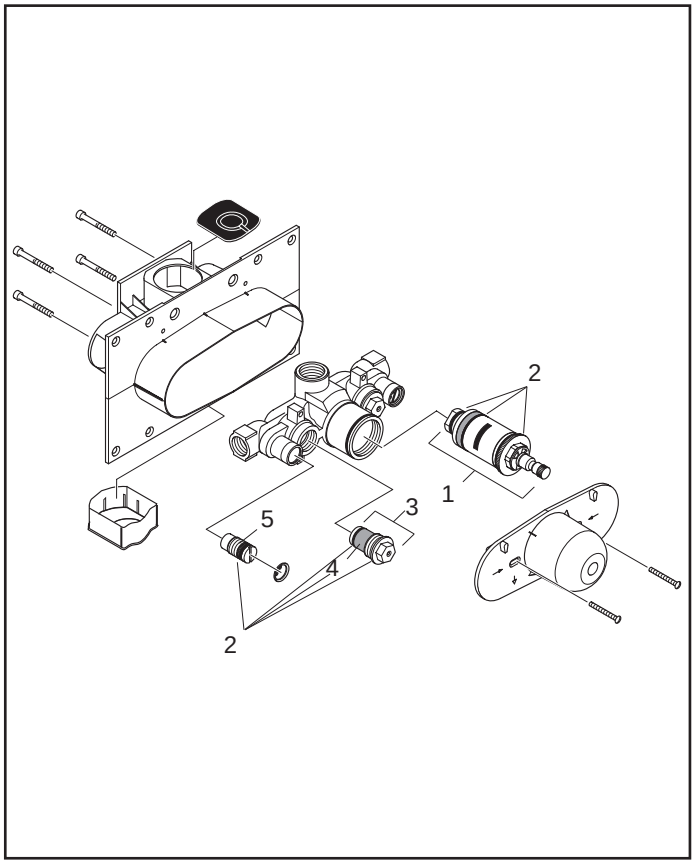

13374181 (¾")

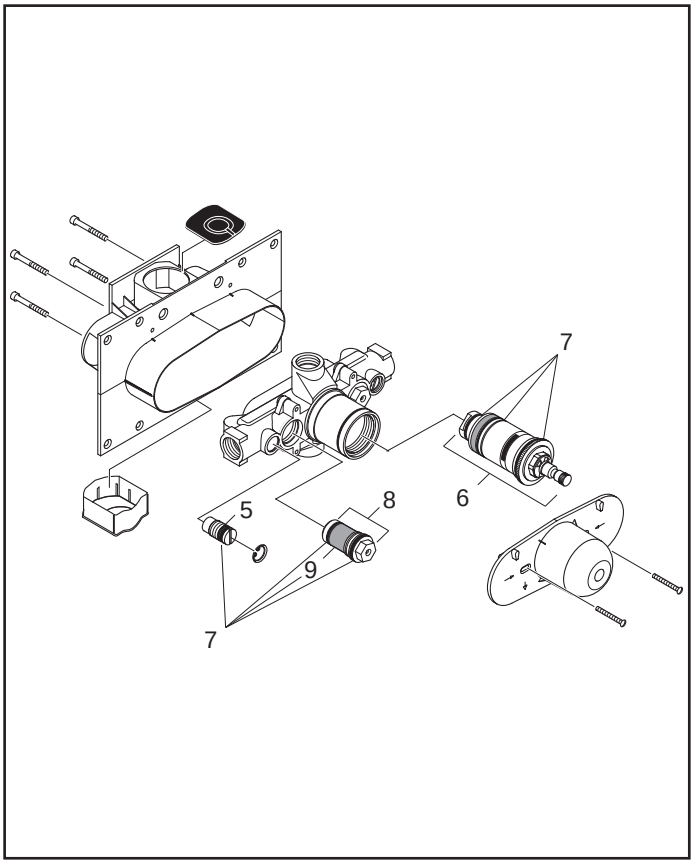

Pos.	Description	Description	Denominación	No./Nr./N°		PG
1	thermostat cartridge ½"	cartouche thermostatique ½"	termoelemento	92601000	1	16
	reversing cartridge ½"	cartouche thermostatique inversée ½"	termoelemento invertido ½"	92609000	1	20
2	sealing set	set de joint plat	junta	92608000	1	11
3	check valve	clapet anti-retour	válvula antirretorno	92605000	1	10
4	filter	filtre	filtro	92606000	set	4
5	stop valve	vis pointeau d'arrêt	válvula de cierre	92607000	set	12
6	thermostat cartridge, ¾"	cartouche thermostatique ¾"	termoelemento	92631000	1	18
	reversing cartridge, ¾"	cartouche thermostatique inversée ¾"	termoelemento invertido ¾"	92639000	1	21
7	sealing set	set de joint plat	junta	92638000	1	13
8	check valve	clapet anti-retour	válvula antirretorno	92635000	1	14
9	filter	filtre	filtro	92636000	set	4

xx = Please see page 12.1 for finish codes / *PG is for Chrome only. See the index for other finishes.
xx = Description des codes couleur page 12.1 / *PG concerne Chromé seulement. Pour les autres, voir dans la liste des réferences.
xx = Para el código de acabados ver página 12.1 / *La PG vale para Cromado solo. Ver el indice para las otras superficies.